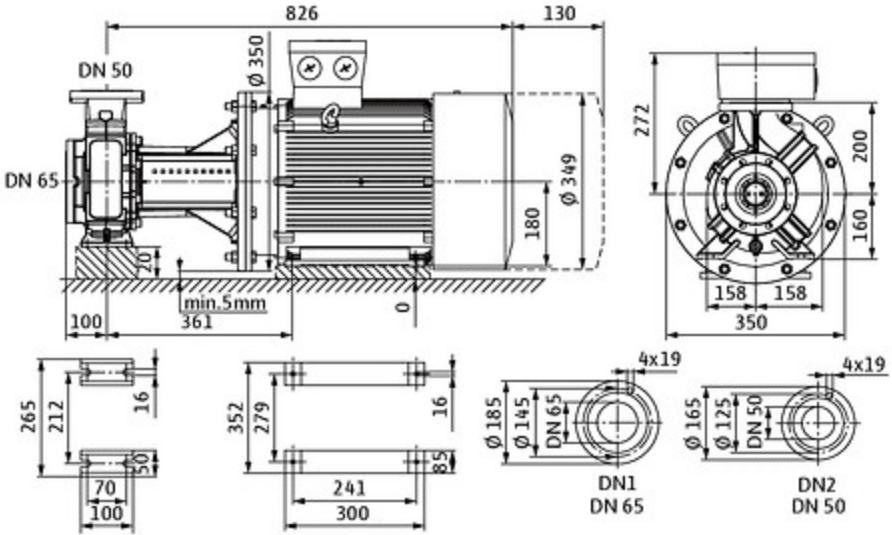
826
130
DN 50
Ø 350
DN 65
Ø 349
180
20
min.5mm
100
361
0
272
200
160
158
158
350
265
212
16
50
70
100
352
279
16
85
241
300
4x19
Ø 185
Ø 145
DN 65
DN1
DN 65
4x19
Ø 165
Ø 125
DN 50
DN2
DN 50